BAUTEILLISTE			
OBJEKT	ANZAHL	BAUTEILNUMMER	BESCHREIBUNG
1	1	Plunger	Plunger
2	1	Pumpenfeder	Spring
3	1	Nippel	Nipple
4	1	Verschraubung2	Fitting

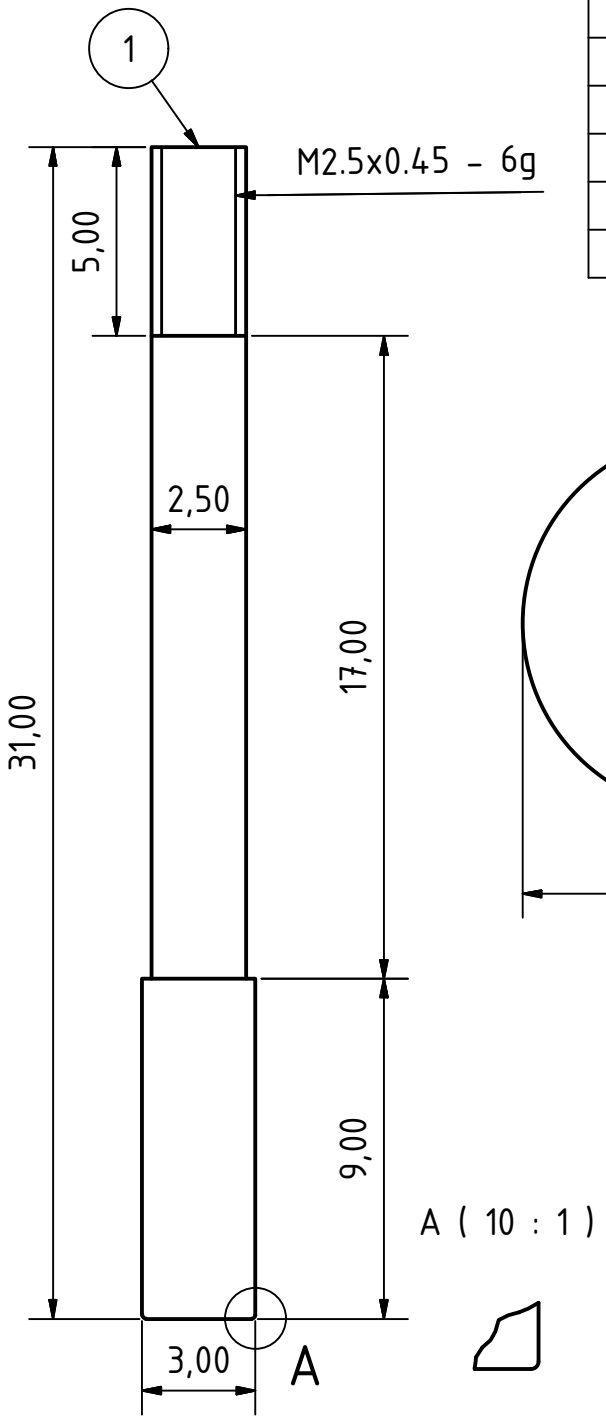

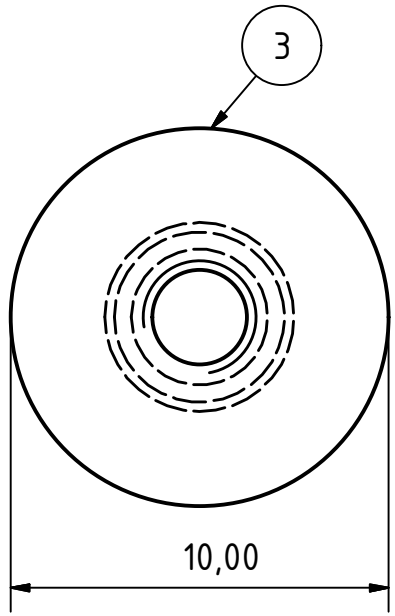

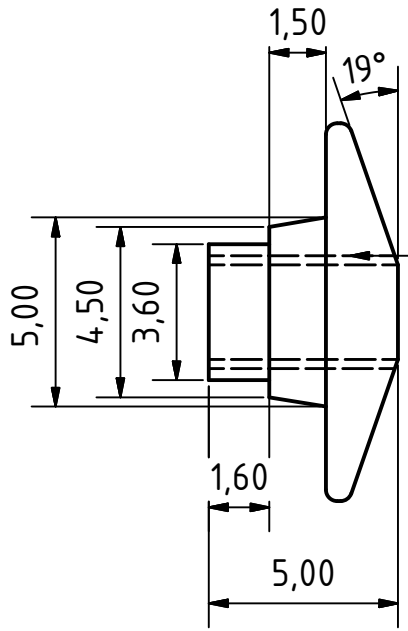

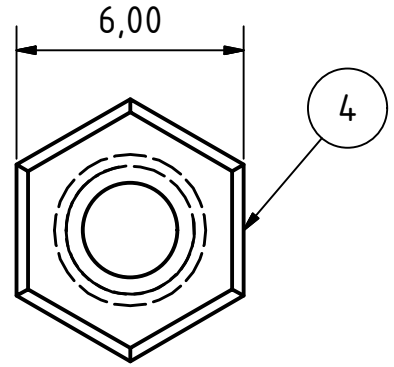

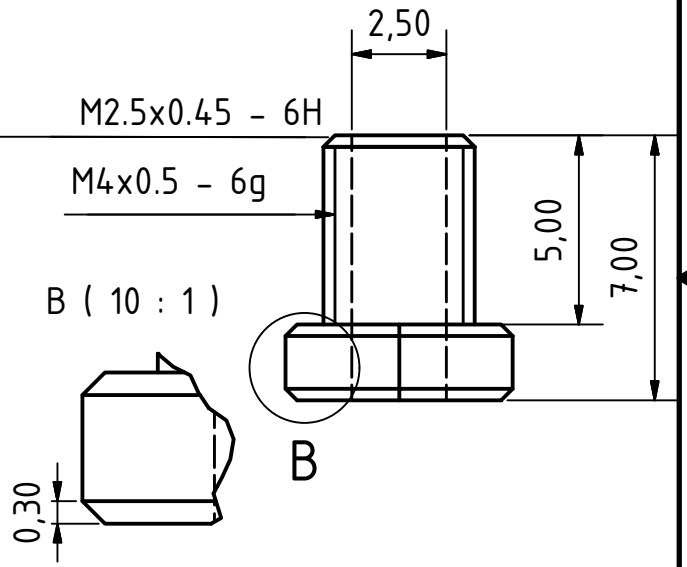

A (10 : 1)

State	Changes	Date	Name		Date	Name
				Drawn	24.02.2017	Stefan
				Checked		
				Standard		

Pumpenkolben

Plunger-komplett

2

A4